МЛИ2.00.02

Ra 12,5

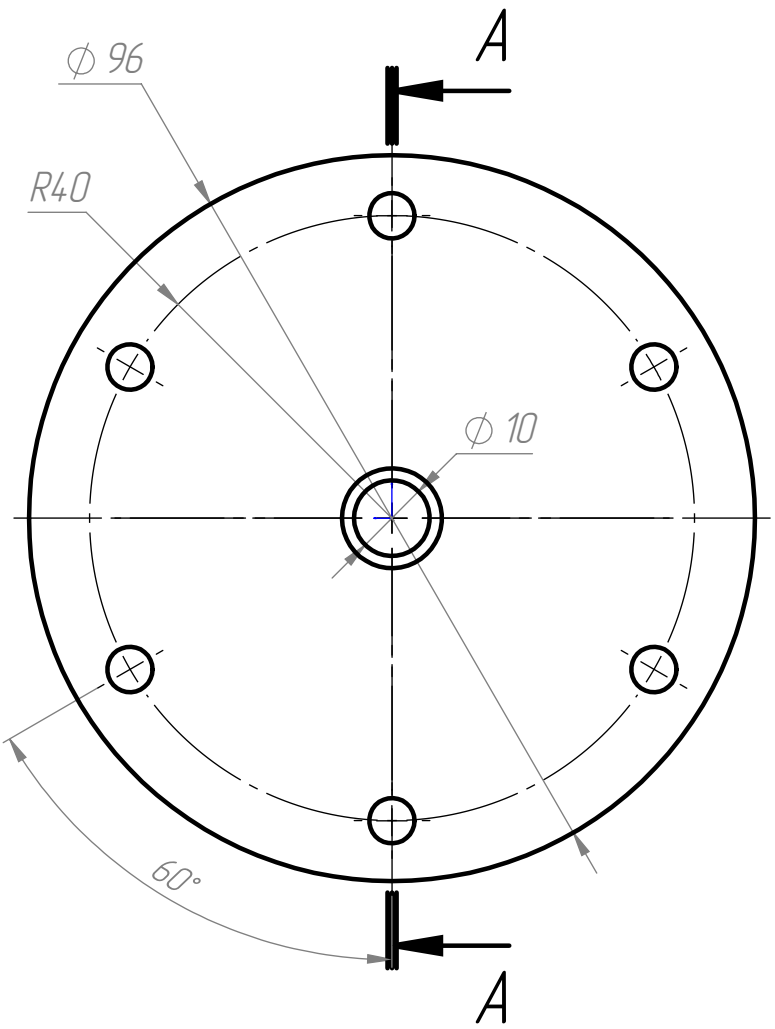

А–А (1 : 1)

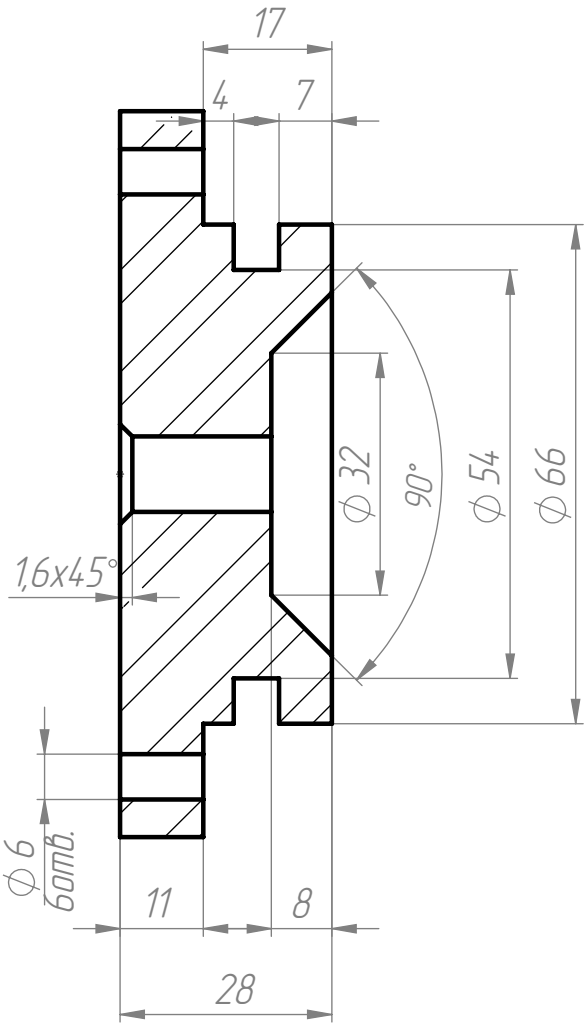

1 Общие допуски по ГОСТ 30893.1: H14, h14, ± IT14/2.

Изм.	Лист	№ докум.	Подп.	Дата	МЛИ2.00.02		
Разраб.		Мельников Л.И.			Крышка	Лит.	Масса: 915.15 / Масштаб: 1:2
Пров.						Лист 1	Листов 1
Т. контр.						Polytech Voltage Machine	
Н. контр.							
Утв.							

Перв. примен. | Справ. № | Подп. и дата | Инв. № дубл. | Взам. инв. № | Подп. и дата | Инв. № подл.

Копировал | Формат А4

Файл: Крышка – МЛИ2.00.02